

AH-S AirOne white 250

External metal wall hood for thin walls

- Material de la carcasa: Aluminio

	Unidad de medida	AH-S AirOne white 250
Dimensiones del conducto de aire conectado	mm	250

Dimensiones

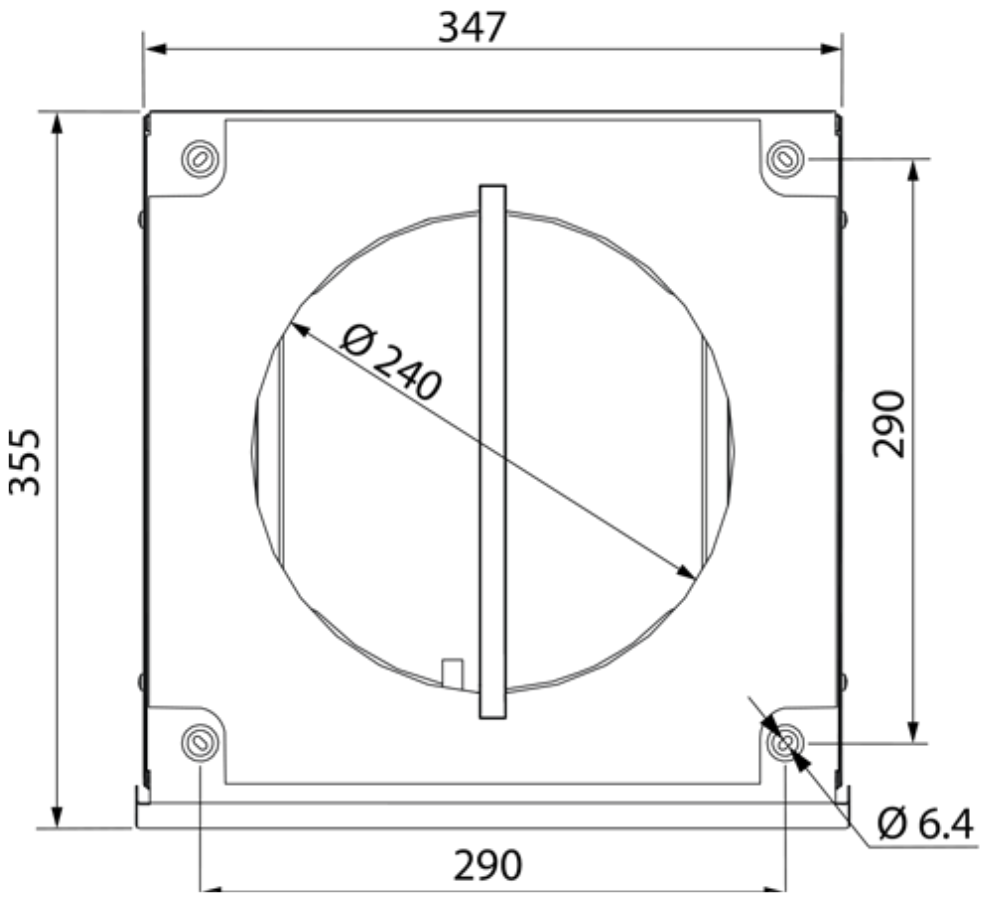
347
355
Ø 240
290
290
Ø 6.4

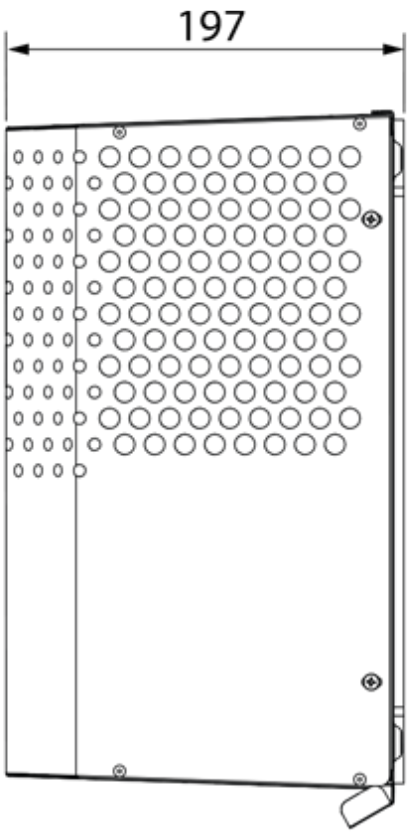
197