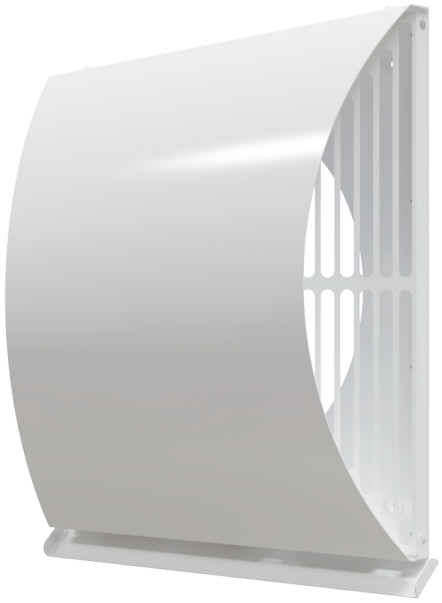

AH AirWall white 250

Flat external metal wall hood

- Material de la carcasa: Aluminio

	Unidad de medida	AH AirWall white 250
Dimensiones del conducto de aire conectado	mm	250

Dimensiones

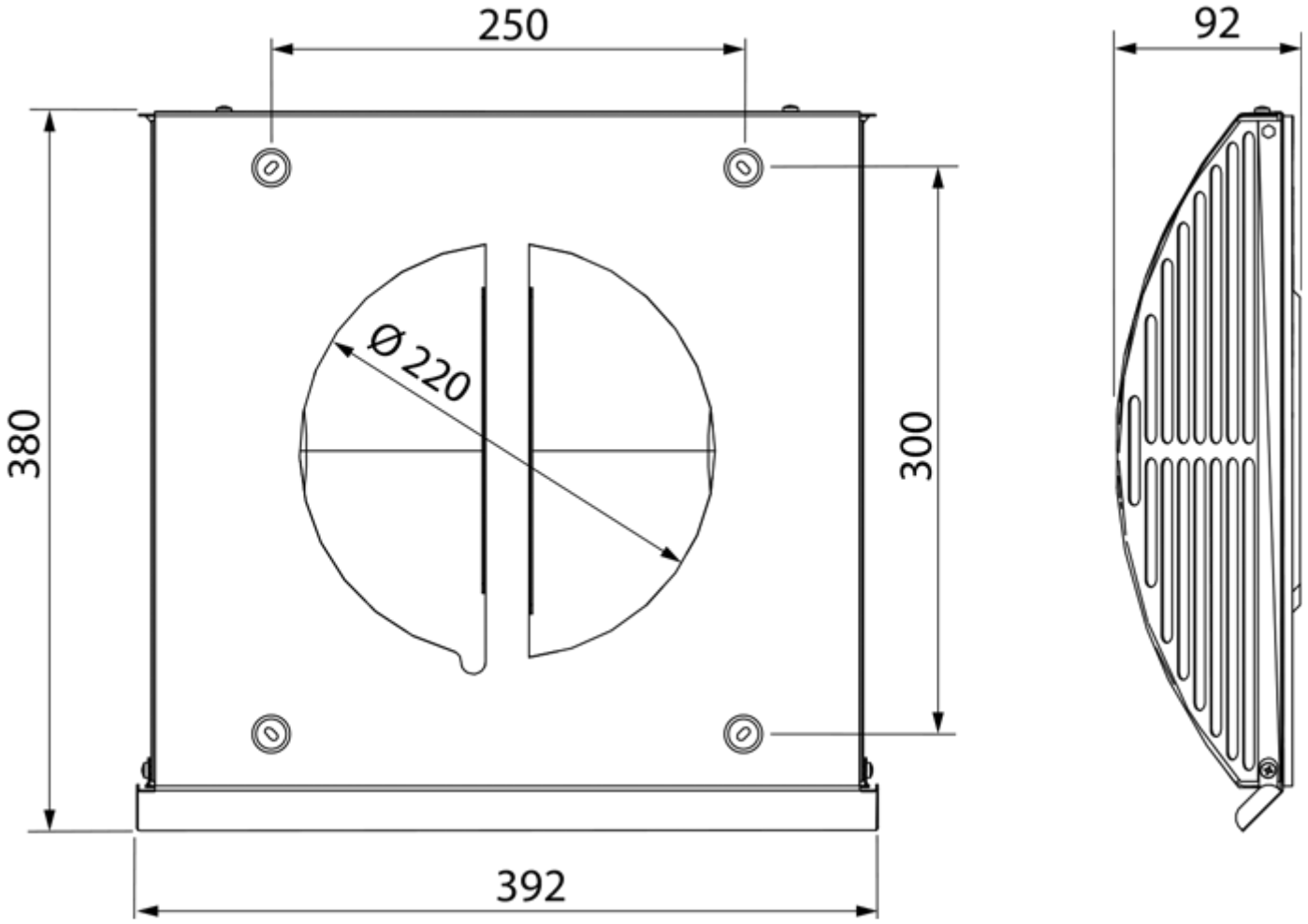
250
92
380
300
Ø 220
392