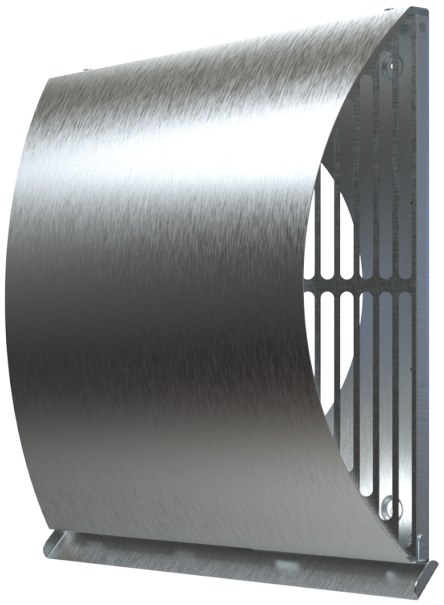

AH AirWall chrome 250

Flat external metal wall hood

- Material de la carcasa: Acero inoxidable

	Unidad de medida	AH AirWall chrome 250
Dimensiones del conducto de aire conectado	mm	250

Dimensiones

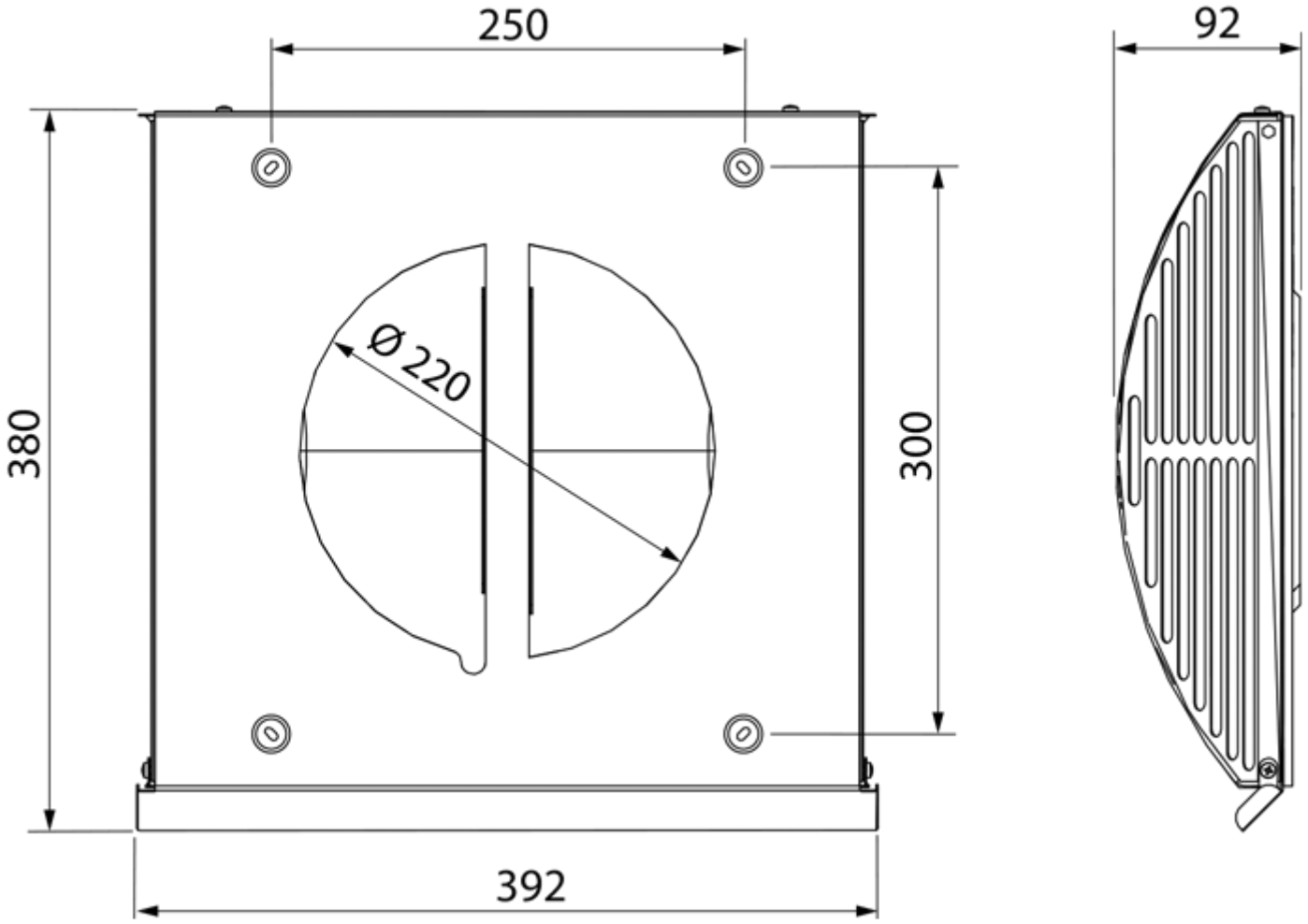
250
92
380
300
Ø 220
392