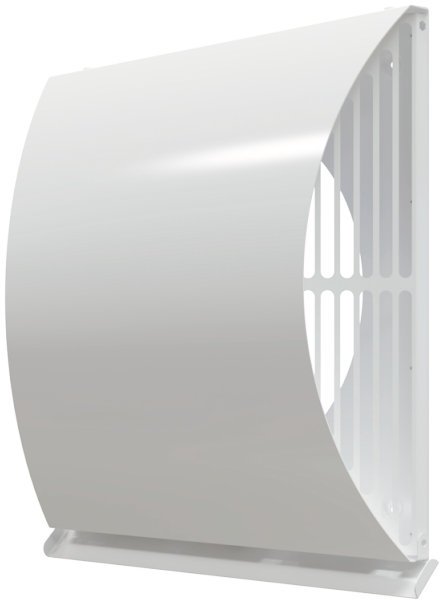

AH AirOne white 250

Flat external metal wall hood

- Material de la carcasa: Aluminio

	Unidad de medida	AH AirOne white 250
Dimensiones del conducto de aire conectado	mm	250

Dimensiones

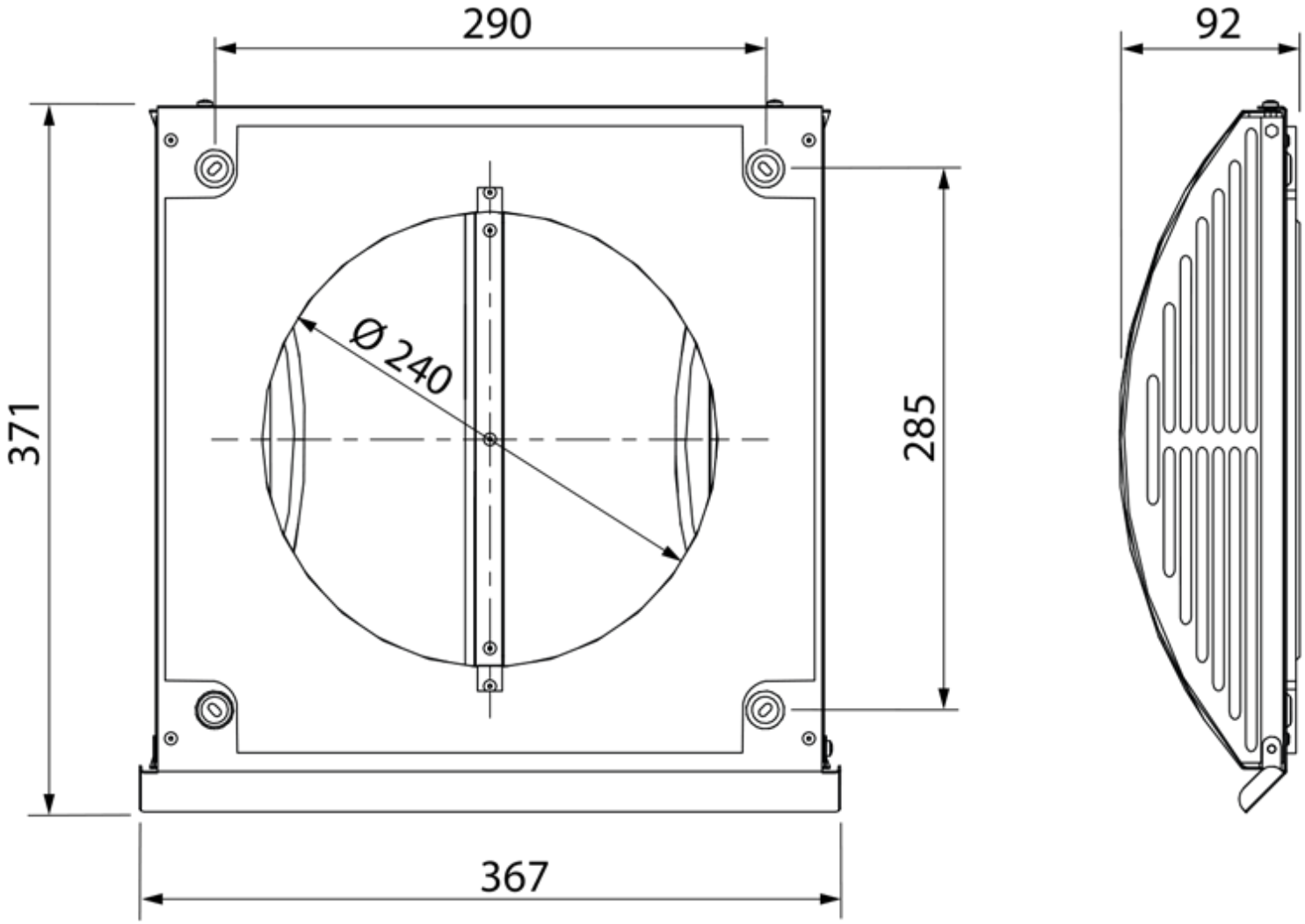
290
92
371
285
Ø 240
367